Сетевой центральный инвертор EAST EA1250KHV

По сравнению с традиционным централизованным инвертором, EA1250KHV отличается высоким напряжением (макс. 1500 В) на стороне постоянного тока. Решение позволяет снизить основные инвестиционные затраты за счет снижения количества кабелей и оптимизации блока защиты от всплесков и перегрузки на стороне постоянного тока, увеличивает выходное напряжение на стороне переменного тока, уменьшая потери мощности, повышает эффективность решений, снижает затраты в целом.

CareQuality Commission

Высокая надежность:

- Встроенные вентиляторы с функцией обнаружения отказов в сети, что повышает общую надежность системы.
- Усиленная электрическая изоляция позволяет работать при высоком уровне загрязнения окружающей среды, а так же позволяет работать на высоте до 4500м.
- Цифровое управление DSP + CPLD, многоуровневая защита от перегрузки по току, перенапряжения и перегрева для программного и аппаратного обеспечения
- Надежная защита от пыли, специальная термоконструкция, адаптируется к суровым условиям природной среды

Высокая эффективность генерации электроэнергии:

- Режим «Ожидания», режим «Сон» при легкой нагрузке и «Пробуждение» при большой нагрузке
- NCP I трёхуровневая технология, максимальная эффективность до 99,0%, высокотемпературный и высокоэффективный IGBT пятого поколения, улучшающий общую выработку электроэнергии
- Функция Anti-PID, уменьшает потерю энергии и продлевает срок службы фотовольтаических панелей.

Низкая инвестиционная составляющая:

- Встроенный статический компенсатор SVG
- Класс напряжения 1500В, снижение характеристик силы тока на стороне постоянного и переменного напряжения позволяет снизить общие потери.

Интеллектуальный «дружественный» интерфейс:

- 7-дюймовый ЖК-дисплей, поддержка функции «тревога»
- Поддержка нулевого напряжения, низкого напряжения и высокого напряжения
- Регулируемая реактивная мощность

тел. +380(44) 303-90-35 e-mail: info@exims.kiev.ua
www.eastups.com.ua

Электросхема:

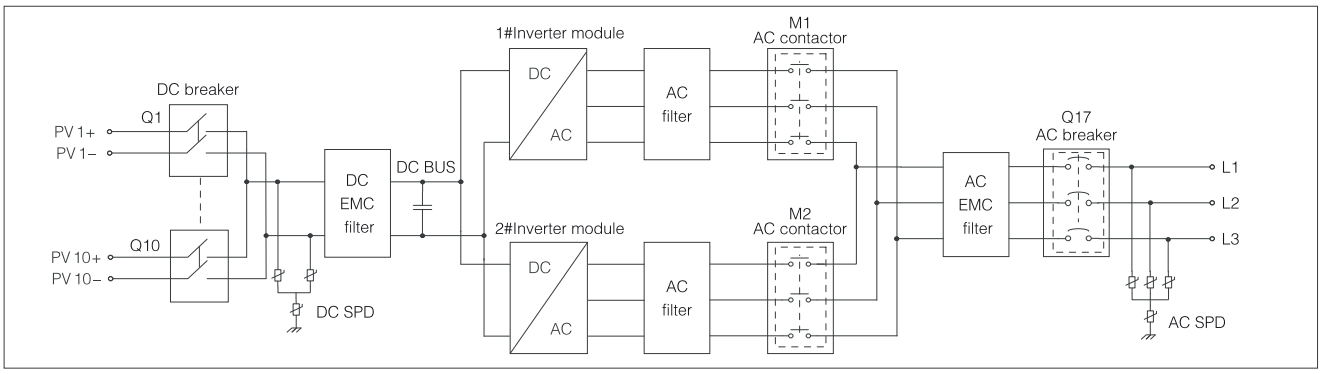

Технические характеристики EAST EA1250KHV

Модель		EA1250KHV
Вход (DC)	Максимальное входное напряжение	1500 В
	Пусковое напряжение	840 В
	Минимальное рабочее напряжение	800 В
	Количество входов	10 / 12
	Диапазон напряжения MPPT	800-1300 В
	Количество MPPT	1
Выход (AC)	Номинальное напряжение сети	500 В
	Диапазон выходного напряжения	440 - 632 В (- 20% - + 15%)
	Номинальная выходная мощность	1250 кВт
	Максимальная выходная мощность	1375кВт (перегрузка 110%)
	Максимальный выходной ток	1443 А
	THD	<3% (номинальной мощности)
	Номинальная частота	50 Гц / 60 Гц
	Допустимое отклонение частоты	45 - 55 Гц / 55 - 65 Гц +/- 10%
	Коэффициент мощности	0,8
Эффективность	Максимальная эффективность	99%
	Рейтинг IP	IP 20
	Охлаждение	Температурный контроль, принудительное воздушное охлаждение
Функции	Режим «сна»	Сон в режиме минимальной нагрузки (<220 кВт), активация при повышении нагрузки (> 240 кВт)
	Плавный запуск	Доступно
	Параллельное подключение	Доступно
	Дополнительный блок питания	AC, DC двойной ввод питания
	SVG	Функция отслеживания и компенсации гармоник
Защита	Защита от перенапряжения и короткого замыкания на стороне постоянного тока	Да
	Индикация сопротивления изоляции	Да
	Защита от перенапряжения и короткого замыкания на стороне переменного тока, В	Да
	Индикация повреждения заземления	Да
	Защита от перегрева	Да
	Мониторинг сети	Да
Условия работы	Рабочая температура	- 30°C - + 65° C (при > 55°C снижается мощность)
	Влажность	0 - 95% без конденсации
	Высота	4500 м (при > 3000 м снижается мощность)
Физические параметры	Размеры (ШхГхВ) (мм)	1800 × 800 × 2000
	Вес, кг.	1480
Гарантия	Стандартная гарантия	5 лет

тел. +380(44) 303-90-35 e-mail: info@exims.kiev.ua
www.eastups.com.ua